SCHEDA PRODOTTO – PORTA INSONORIZZATA TELAIO IN ALLUMINIO 31 DECIBEL CERTIFICATA

- Le porte **insonorizzate 31 decibel** si caratterizzano per un **elevato grado di isolamento acustico** e in svariate finiture superficiali, al fine di **adattarle a qualsiasi ambiente**: abitazioni, strutture ricettive, studi medici, ospedali, case di cura ecc.

- **L'elevata massa** e le **guarnizioni** consentono di ottenere **elevati valori di isolamento acustico.**

- **Studiate** e **prodotte** con i **migliori materiali isolanti** sono la scelta ideale per i vostri ambienti.

- Le **porte anti-rumore o porte acustiche** hanno importanti caratteristiche **fonoassorbenti**, che permettono di **ridurre**, anche drasticamente, i **rumori esterni.**

- Pannello porta di struttura tamburata con **FIPDOOR PANEL CORE 31DB, include:**

  n. 3 Cerniere a scomparsa
  n. 1 Soglia mobile
  n.1 Serratura

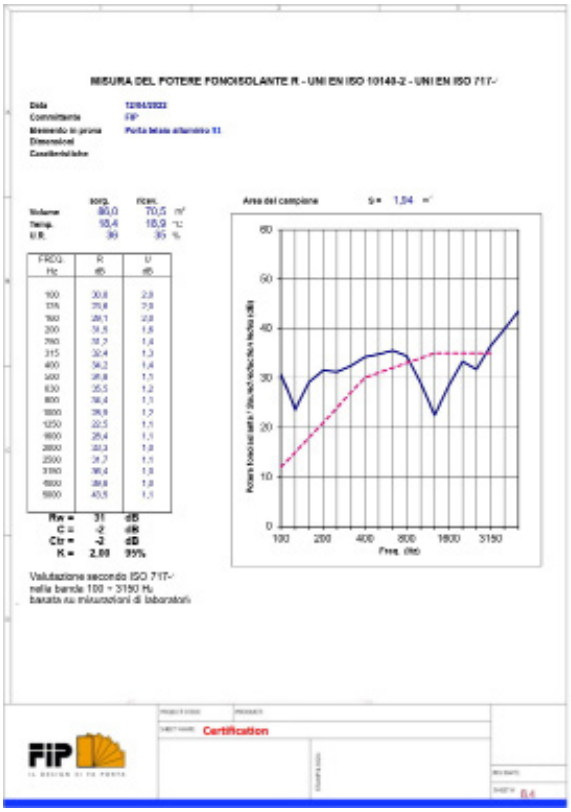
MISURA DEL POTERE FONOISOLANTE R - UNI EN ISO 10140-2 - UNI EN ISO 717-

Area del campione S = 1,04 m²

FREQ. Hz	R dB	U dB
100	30,8	2,8
125	31,8	2,8
160	28,1	2,8
200	31,5	1,6
250	32,7	1,4
315	32,4	1,3
400	34,2	1,4
500	34,8	1,5
630	35,5	1,2
800	36,4	1,1
1000	36,9	1,7
1250	37,5	1,1
1600	38,4	1,1
2000	39,3	1,0
2500	39,7	1,1
3150	39,4	1,0
4000	39,8	1,0
5000	40,5	1,1

Rw = 31 dB
C = -2 dB
Ctr = -3 dB
K = 2,80 95%

Valutazione secondo ISO 717-
nella banda 100 ÷ 3150 Hz
basata su misurazioni di laboratorio

Certification

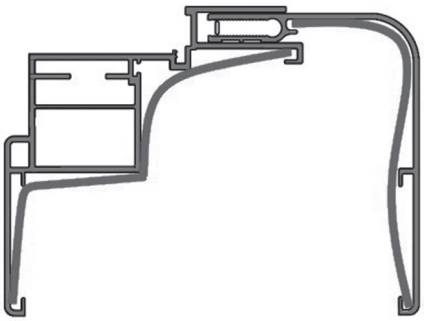

Telaio

arrotondato/abbracciante senza alcuno spigolo a vista ANTINFORTUNIO. Costituiti da profilati estrusi in lega di alluminio spessore15/10 ad incastro telescopico con le mostre montanti e traversi assemblati con squadrette in alluminio.
COPRIFILI in alluminio anodizzato 15/10 estruso

Pannello

Lo spessore dell'anta mobile è di 54 mm.

FIP S.r.l.
Via Consolare Antica, 402
98071 Capo d'Orlando (Me) Italy

Tel. +39 0941 912335 (pbx) Tel. +39 0941 901172
Fax. +39 0941 901749
Email: fip@fipporte.com

fipporte.com